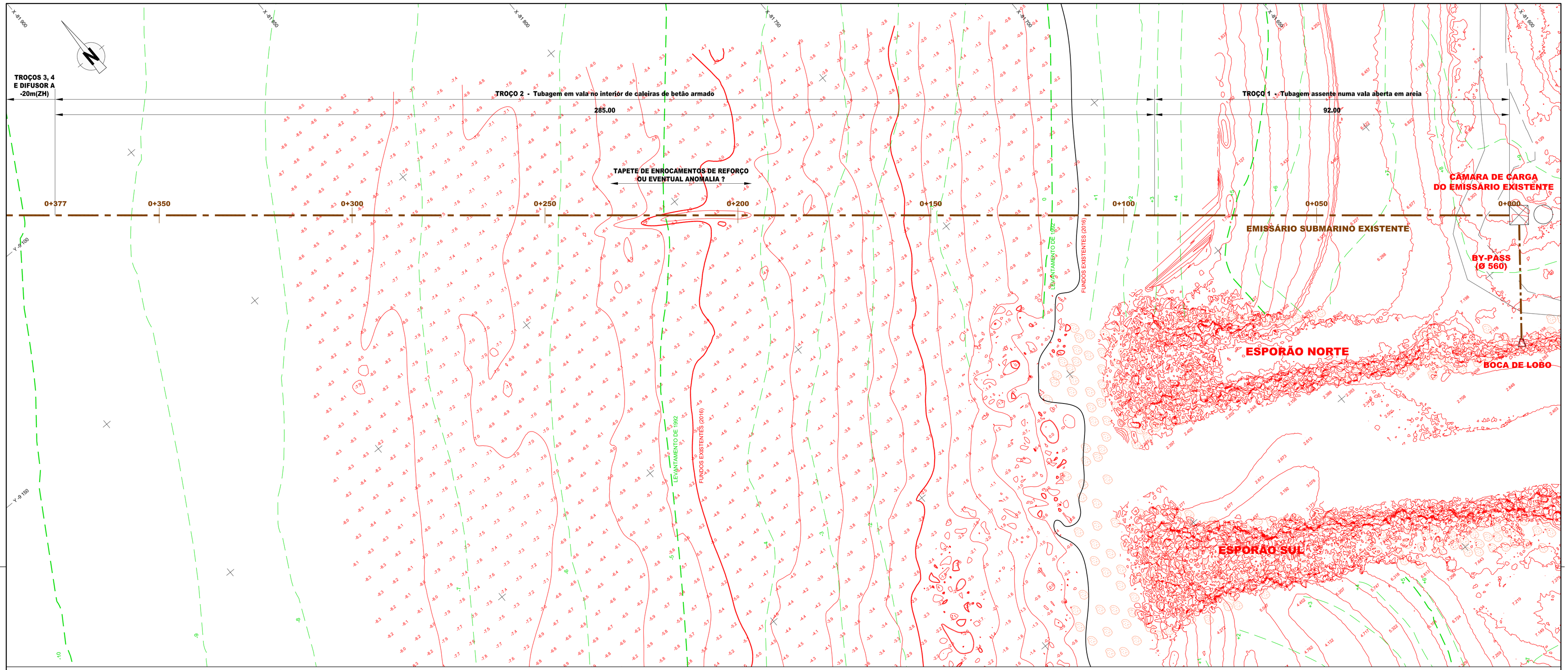

PLANTA DE LOCALIZAÇÃO DO EMISSÁRIO (indicativo)

Esc. 1:500

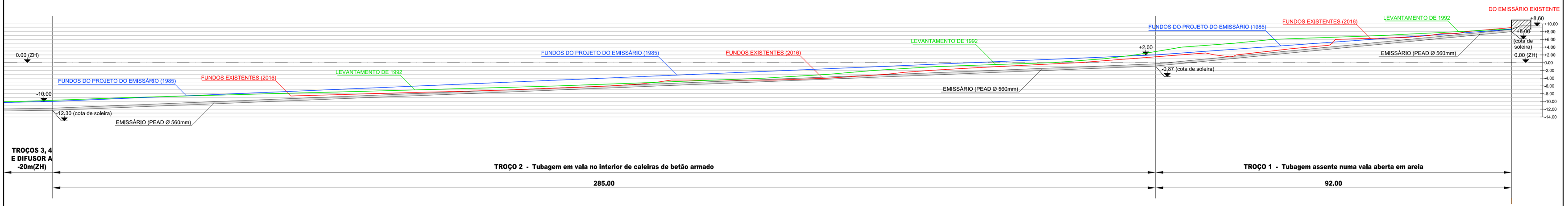

PERFIL LONGITUDINAL (indicativo)

Esc. 1:500

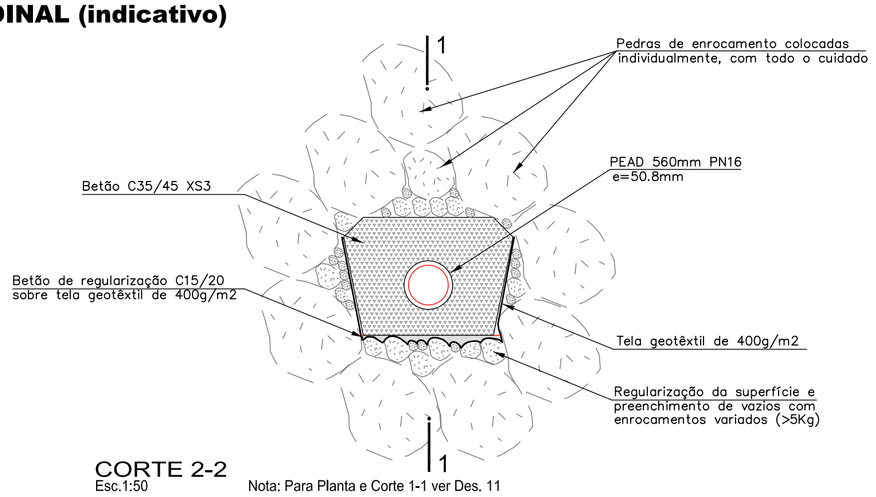

PROLONGAMENTO DO BY-PASS

CORTE 2-2
Esc.1:50

Nota: Para Planta e Corte 1-1 ver Des. 11

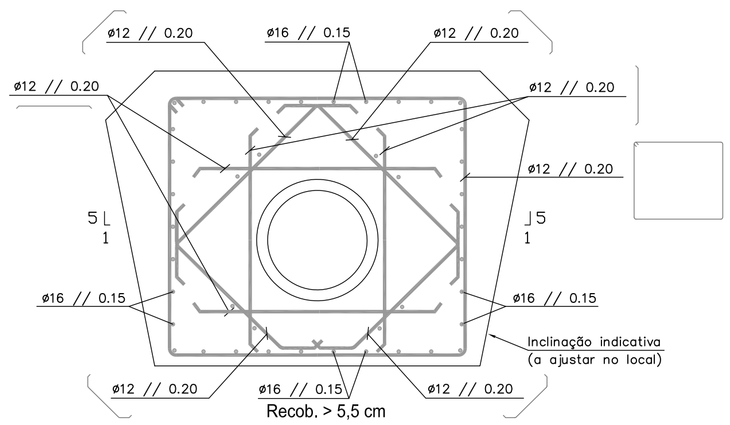

PORMENOR DO CORTE 2-2 (Armaduras)
Esc.1:20

NOTA: Armaduras a adaptar à zona da Boca de Lobo existente

NOTAS:

- Levantamento hidrográfico realizado em nov. 2016 por hidrotop.
- Levantamento topográfico concluido em maio 2017 por hidrotop.
- Sistema de coordenadas (y,x) referidas ao ponto central (elipsóide de hayford, projecção de gauss).
- Cotas referidas ao zh, situado 2.00m abaixo do nível médio do mar.
- Informações sobre o projecto do Emissário, de acordo com relatório do LNEC de 2003.
- O empreiteiro deverá inteirar-se da localização e cotas exactas do Emissário, Câmara de carga e seu By-Pass e Boca de Lobo, garantindo o necessário resguardo e a salvaguarda das suas condições de estabilidade e funcionamento.

REVISÃO	POR	DATA	DESCRIÇÃO	VISTO

PROJECT.	MRL	DEZ 2017
DESEN.	RGI/JCR	DEZ 2017
VERIF.	MRL	DEZ 2017
APROV.	CMA	DEZ 2017

FASE: PROJETO DE EXECUÇÃO

ESPECIALIDADE: HIDRÁULICA MARÍTIMA

ESCALAS: 1:500 1:50 1:20

AGÊNCIA PORTUGUESA DO AMBIENTE

RESTRUTURAÇÃO DOS ESPORÕES DO RIO ALCOA

CONSULMAR

CODIFICAÇÃO DO DESENHO: O.1691.00_PE_HM_12_0

ESPORÕES DO RIO ALCOA
LOCALIZAÇÃO DO EMISSÁRIO E BY-PASS
PLANTA E PERFIL INDICATIVOS
CORTE E PORMENOR

DESENHO Nº 12